ООО «БалтикТаль», Санкт-Петербург, (812) 418-24-28

www.baltiktal.ru e-mail: sales@baltiktal.ru

Тали электрические канатные общего назначения с уменьшенной строительной высотой грузоподъемностью 5 т.

Назначение: Таль предназначена для подъема опускания и горизонтального перемещения груза по прямому подвесному пути.
Таль не предназначена для работы во взрывоопасной и пожароопасной средах.
Температура окружающего воздуха от +40^{0}С до –20^{0}С

Технические особенности: Таль оборудуется дисковым тормозом на механизме подъема.
На механизме передвижения установлен электродвигатель со встроенным тормозом.

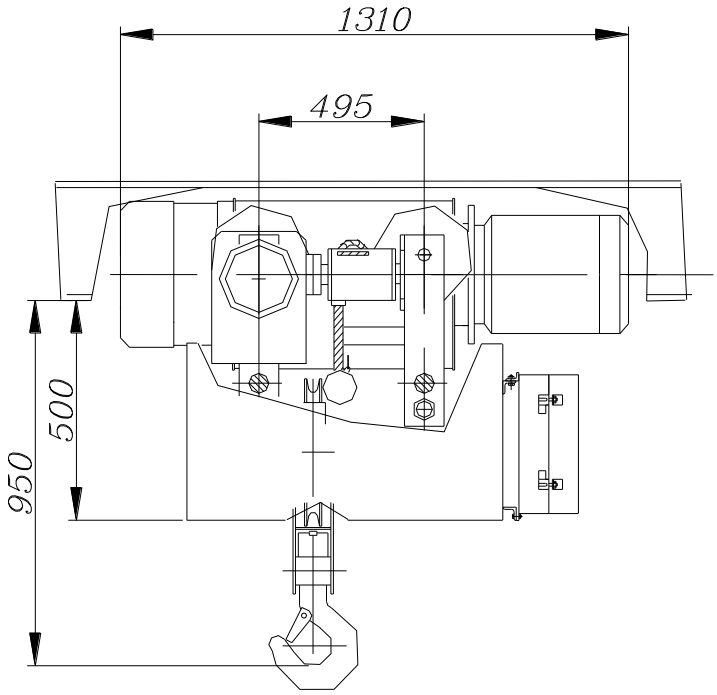

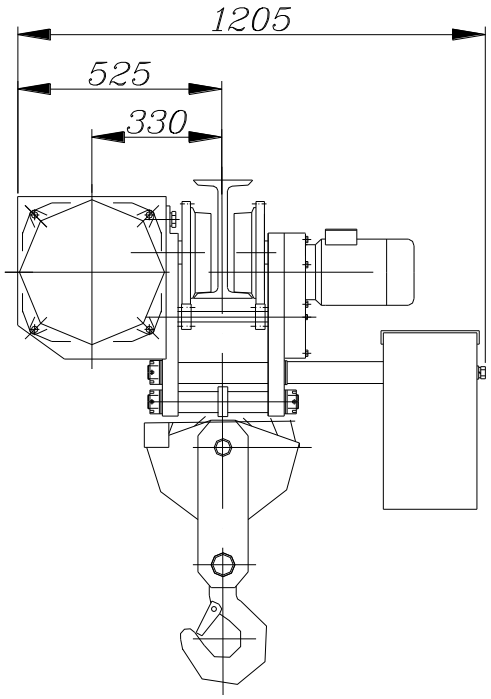

Технические характеристики		
Грузоподъемность	т	5
Диапазон подъема крюка тали	м	от 6,3
Скорости:		
подъема	м/с	0,133
передвижения тали	м/с	0,4
Установленная мощность	кВт	8,05
Масса	т	0,92
Напряжение:	В	380
Управление талью		с пола
Нагрузка на каток	кН	24
Номера двутавра пути по ГОСТ19425-74		36М
Режим работы по ИСО 4301/1		М5
Климатическое исполнение по ГОСТ15150-69		У2; У3; У3.1