ООО «БалтикТаль», Санкт-Петербург, (812) 418-24-28

www.baltiktal.ru e-mail: sales@baltiktal.ru

Тали электрические канатные общего назначения грузоподъемностью 3,2т.

Назначение: Таль предназначена для подъема опускания и горизонтального перемещения груза по прямому подвесному пути.
Таль не предназначена для работы во взрывоопасной и пожароопасной средах.
Температура окружающего воздуха от +40^{0}С до –20^{0}С

Технические особенности: Таль оборудуется дисковым тормозом на механизме подъема.
6-ти кнопочный пульт управления.

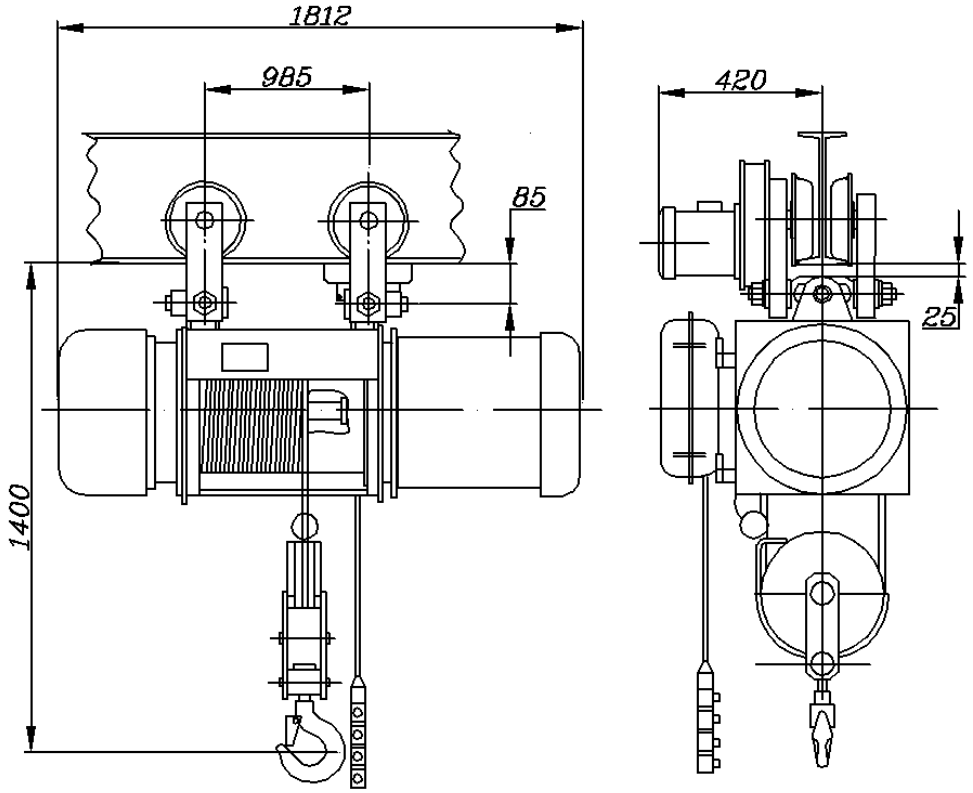

Согласовано:

Технические характеристики		
Грузоподъемность	т	3,2
Диапазон подъема крюка тали	м	24
Размер по буферам	мм	1183
Скорости:		
подъема	м/с	0,133
передвижения тали	м/с	0,33
Установленная мощность	кВт	6,05
Масса	т	0,59
Напряжение:	В	380
Управление талью		с пола
Нагрузка на каток	кН	17
Номера двутавра пути по ГОСТ19425-74		30М; 36М; 45М
Режим работы по ИСО 4301/1		М5
Климатическое исполнение по ГОСТ15150-69		У3
Обозначение по ГОСТ 22584		ТЭ320-5410-1ПО
Обозначение по чертежу		ТЭ320МА-00.00.000